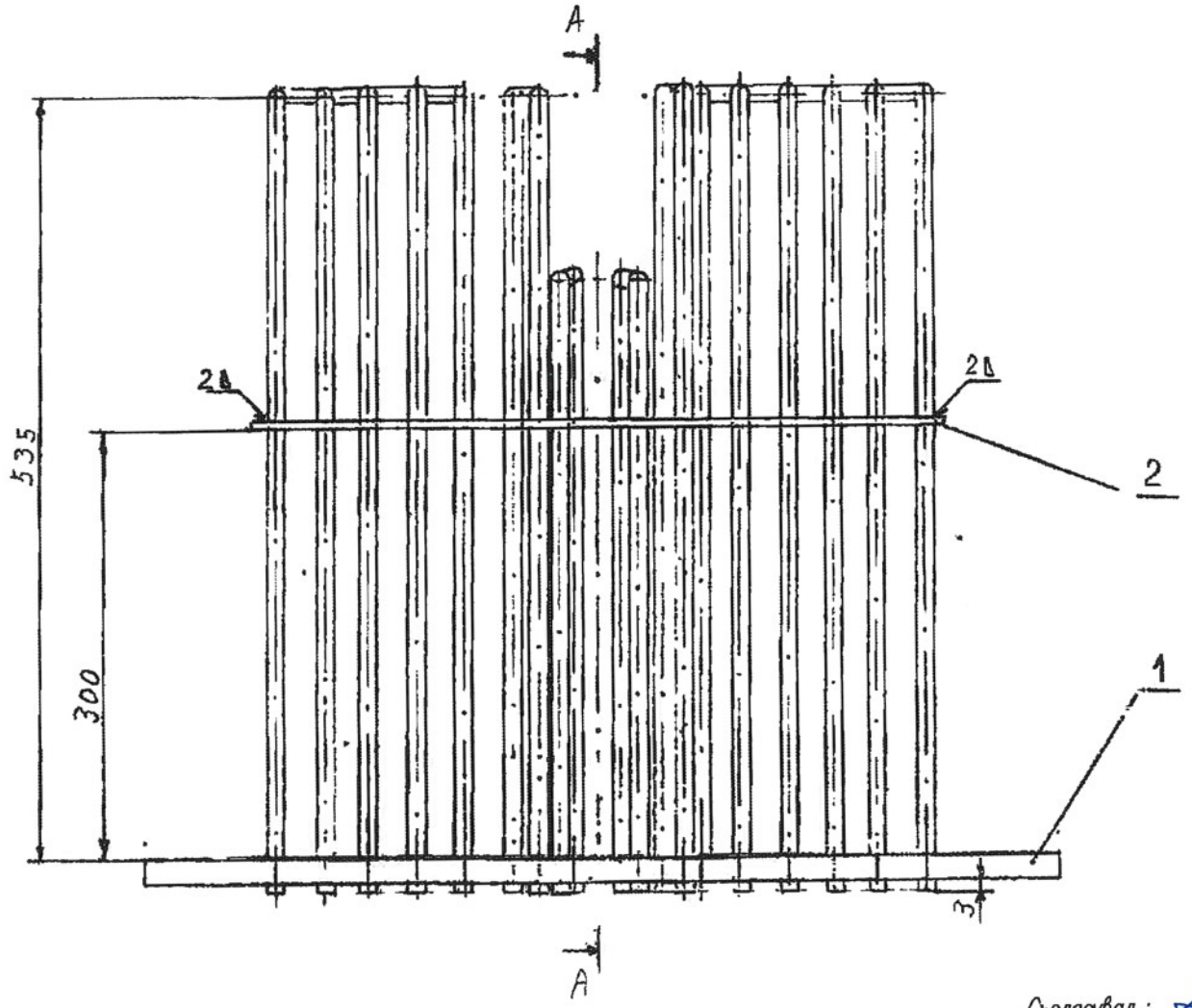

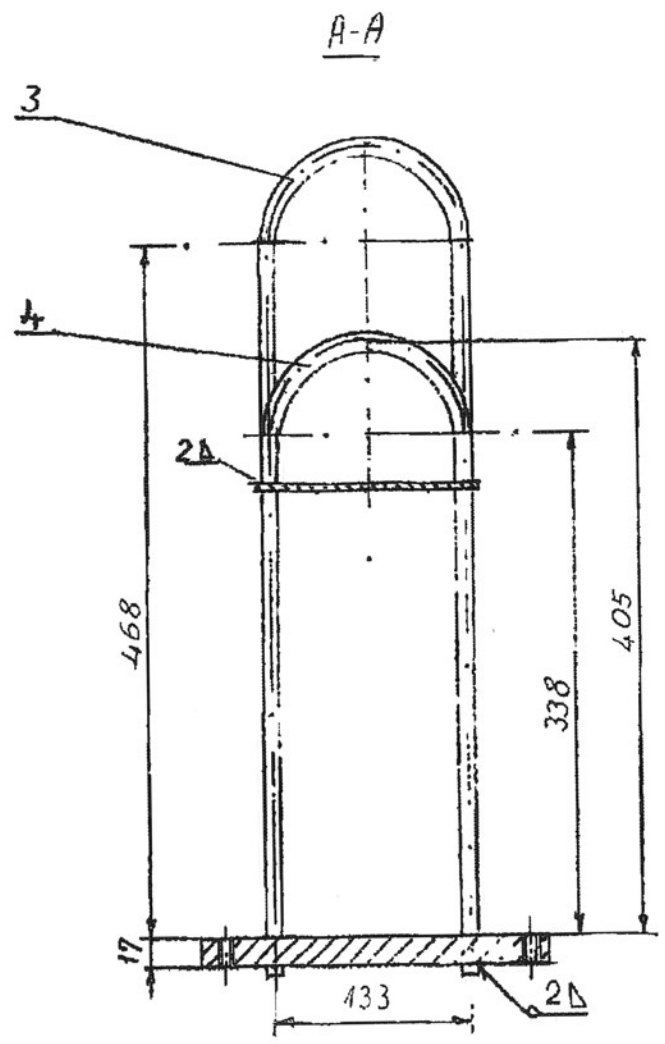

Съгласувал :
Гл. м-к "ОИ к-р" ..... /Б. Чорбаджиев/

Забел.: След развалцоване на тръбите, запояваното им да се извърши със сребърен припой Cas[illegible] 1802

Съгласувал :
Р-л гр. "ТВ": ..... /Ст. Стефанов/

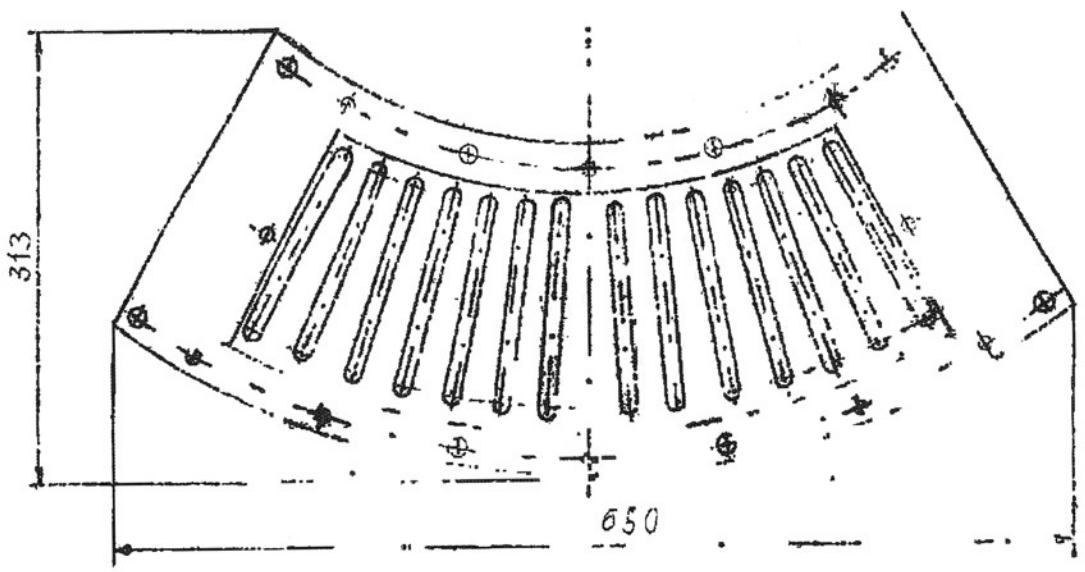

Поз	Означение	Наименование	Кол	Материал	Забел.
4	23.30.TO.VC.РПР.5773.01.03.04/01	Тръба огъната [illegible]	2	ø 19 x 1 +0.5 мед	
3	23.30.TO.VC.РПР.5773.01.03.03/01	Тръба огъната L 51186	12	ø 19 x 1 +0.5 мед	
2	23.30.TO.VC.РПР.5773.01.03.02/02	Преграда	1	CuZn38Sn1 (месинг)	
1	23.30.TO.VC.РПР.5773.01.03.01/02	Тръбна дъска	1	CuZn38Sn1 (месинг)	

Изм.	Опис	Подпис	Дата
Черт.	Димитър Стоянов		04.24г

Мащаб | Маса

Лист: Охладител ГМ за помпи 5,6VC11,12D01,02

"АЕЦ Козлодуй" ЕАД

23.30.TO.VC.РПР.5773.01.03.00/02