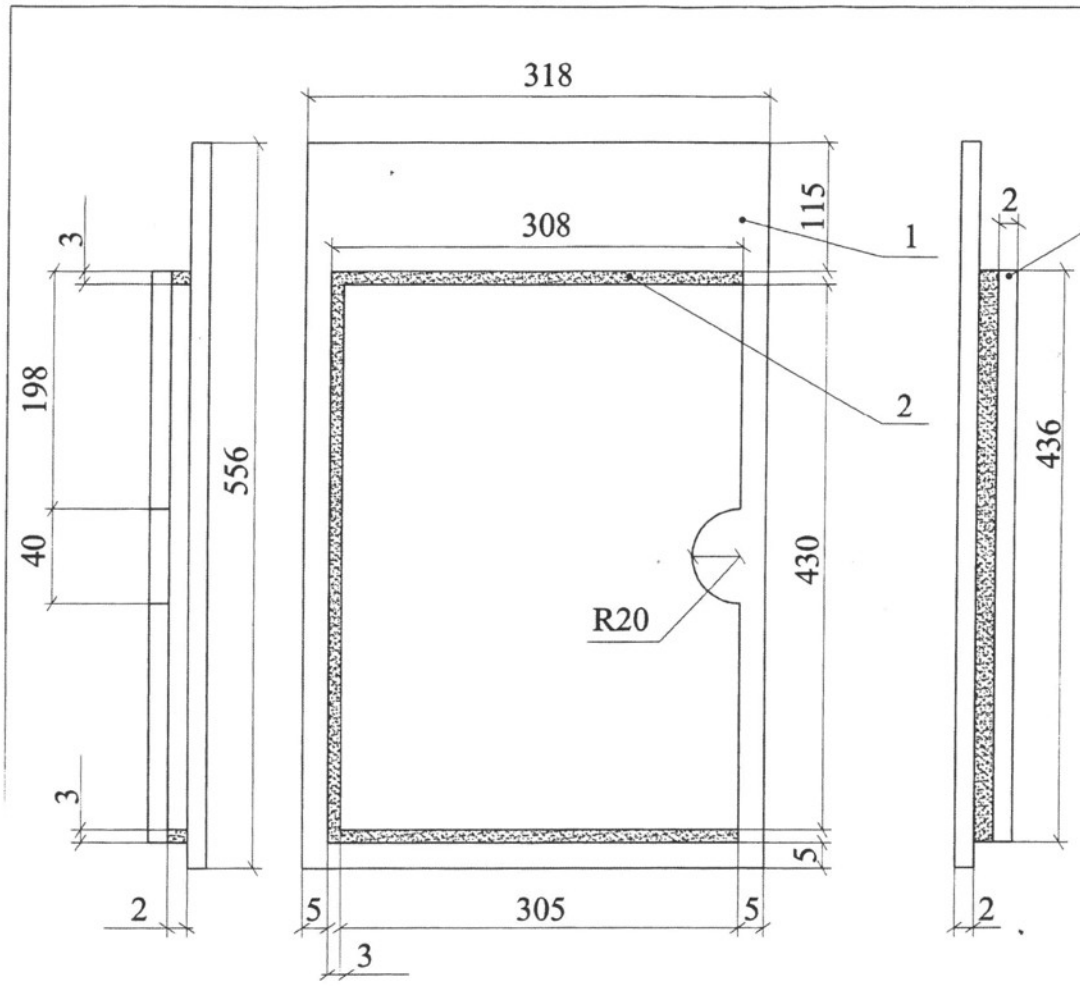

Легенда:

1.) Основа - дебелина 2мм

-

- Цвят бял(не прозрачен)
- Изрязано на фриз
- При допир да не остават белези
- Не се допускат ръбове следствие на обработката

2.) Разделител - дебелина 2мм

- Допуска се от същия материал като основата
- Цвят бял
- Двустранно залепен
- Да не се прорязва

3.) Прозрачен джоб- дебелина 2мм

- Затворен от три страни,отворен отдясно
- Монтиран върху основата посредством двустранно залепения разделител
- Материал прозрачен Плексиглас
- При допир да не остават белези