Този документ е собственост на "АЕЦ Козлодуй" ЕАД. Всяко позоваване, разгласяване и публикуване се разрешава единствено с писменото съгласие на собственика

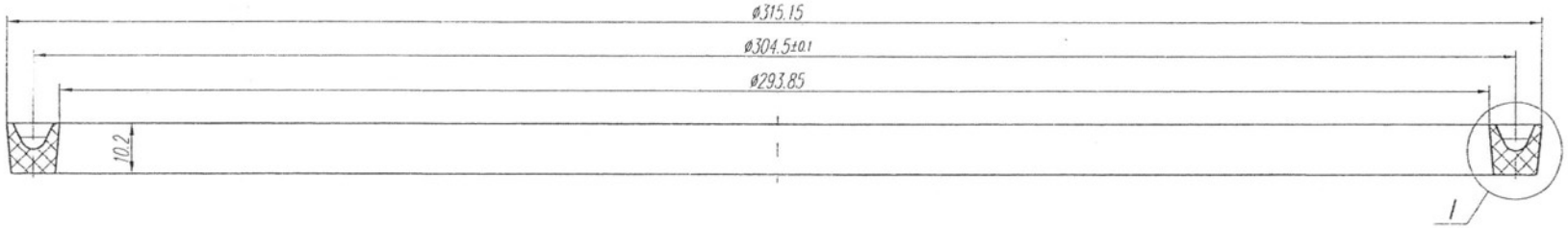


Място на монтаж на
Маншон I и Маншон II

(2.5:1)

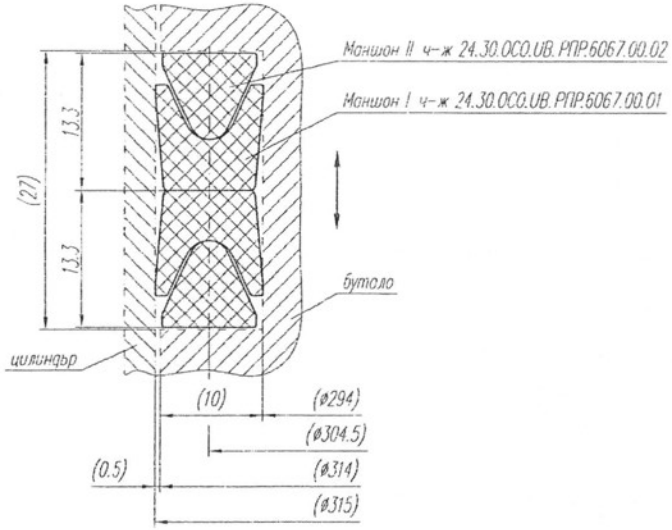


I (2.5:1)

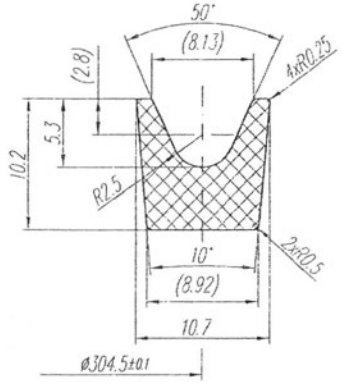


1. Твърдост по Шор – 75±2
2. Работна среда – въздух
3. Работно налягане – 0.45 MPa
4. Работна температура – 30°C
5. Не се допускат повърхностни дефекти – поръ, нацепвания и др.
7. Да се изработи в пресформа с грапавост Ra 0.32
6*. Материала да се уточни от заявител и производител

| | | | | | | | | |
|---|---|---|---|---|---|---|---|---|
| Съгласувал механик ХО Мартин Димитров | | | | | | Съгласувал | Съгласувал | |
| Неозначените отклонения от формата | | | | | | Формат | Неозначените допуски на линейни и ъглови размери ISO 2768-m БДС EN 22768-1:2002. | Материал* гума маслоустойчива NBR ( GS 033/1 ) |
| | <10 | >10<30 | >30<100 | >100<300 | >300<1000 | A3 | | |
| ▱ | 0.05 | 0.1 | 0.2 | 0.4 | 0.6 | | | |
| ⊥ | 0.4 | | | 0.6 | 0.8 | Дата 10.25 | Наименование | |
| ⌯ | 0.6 | | | 0.8 | | | | |
| "АЕЦ Козлодуй" ЕАД | | | Разр./Изм. Васил Василев | | | Маншон I за пневмопривод на вентил Dy150 гумиран | | 24.30.0СО.UB.PПР.6067.00.01 |
| | | | Проверил Боян Маринов | | | | | Редакция 0 / Мащаб 1:1 / Маса / Лист |
| | | | Проверил | | | | | |